5. ТРАНСПОРТИРОВАНИЕ И ХРАНЕНИЕ

5.1. Транспортирование воздухоохладителей канальных осуществляется в собранном виде любым видом транспорта в соответствии с действующими для данного вида транспорта правилами перевозок.

5.2. Транспортирование и хранение воздухоохладителей канальных необходимо осуществлять, обеспечивая их защиту от воздействия атмосферных осадков, а также прямых солнечных лучей.

6. ГАРАНТИЙНЫЕ ОБЯЗАТЕЛЬСТВА

6.1. Предприятие-изготовитель гарантирует соответствие воздухоохладителей канальных требованиям технической документации при соблюдении заказчиком изложенных в данном паспорте условий транспортирования, хранения, эксплуатации.

6.2. Гарантийный срок составляет 12 месяцев с момента ввода воздухоохладителя канального в эксплуатацию, но не более 18 месяцев с момента отгрузки.

7. СВЕДЕНИЯ О РЕКЛАМАЦИЯХ

В случае выявления заказчиком неисправности воздухоохладителя канального в период действия гарантии, наличие данной неисправности должно быть подтверждено актом, который направляется изготовителю.

8. СВИДЕТЕЛЬСТВО О ПРИЕМКЕ

PatAIR-KP-CF-100-50 заводской№ _____
соответствует технической документации и признан пригодным к эксплуатации.

Начальник ОТК _____ _____
личная подпись расшифровка подписи

М.П. _____
дата

НПО ПРОМПАТ

ФРЕОНОВЫЙ КАНАЛЬНЫЙ ВОЗДУХООХЛАДИТЕЛЬ

PatAIR-KP-CF-100-50

г. Москва

1. НАЗНАЧЕНИЕ ИЗДЕЛИЯ

Фреоновые канальные воздухоохладители PatAIR-KP-CF предназначены для охлаждения и осушения приточного, рециркуляционного воздуха или их смеси в компактных стационарных системах вентиляции и кондиционирования производственных общественных или жилых зданий. Охладители устанавливаются непосредственно в воздуховоды прямоугольного сечения.

Обрабатываемый воздух не должен содержать твердые, волокнистые, клейкие или агрессивные примеси, способствующие коррозии меди, алюминия, цинка. В качестве хладагента в охладителях PatAIR-KP-CF могут использоваться фреон R22 или заменяющие его фреоны. Воздухоохладитель работоспособен и сохраняет технические характеристики при температуре окружающего воздуха от –30°С до +50°С.

2. ОСНОВНЫЕ СВЕДЕНИЯ И ТЕХНИЧЕСКИЕ ХАРАКТЕРИСТИКИ

2.1. Конструкция охладителя представляет собой корпус, выполненный из оцинкованной стали, внутри которого устанавливается фреоновый теплообменник, каплеуловитель и поддон. Поддон снабжен отводным патрубком для слива конденсата.

Внимание! При присоединении входного и выходного патрубков теплообменника к сети соблюдать особую осторожность. В процессе монтажа ЗАПРЕЩАЕТСЯ подгибать и деформировать патрубки. Воздухоохладитель предназначен только для строго горизонтального расположения при эксплуатации.

2.2. Общий вид воздухоохладителей канальных приведен на рисунке 1.

Рисунок 1.

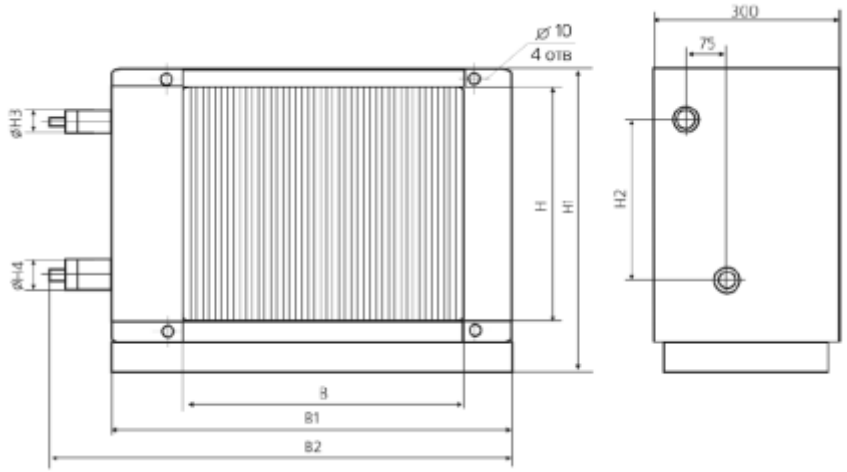

2.3. Основные технические данные воздухоохладителей канальных приведены в таблице 1.

Таблица 1.

Основные технические характеристики PatAIR-KP-CF

Обозначение	Размеры, мм								Воздухо-произв., $м^3$/час	Холодо-произв., кВт	Масса, кг не более
	B	B1	B2	H	H1	H2	H 3	H4			
PatAIR-KP-CF 40-20	400	564	730	200	283	95	12	16	1000	5,6	16
PatAIR-KP-CF 50-25	500	664	830	250	333	125	12	16	1600	9,0	18
PatAIR-KP-CF 50-30	500	664	830	300	383	155	16	22	1900	10,6	19
PatAIR-KP-CF 60-30	600	764	930	300	383	155	16	22	2300	12,9	21
PatAIR-KP-CF 60-35	600	764	930	350	433	195	16	22	2700	15,1	23
PatAIR-KP-CF 70-40	700	864	1030	400	483	220	22	28	3600	20,2	26
PatAIR-KP-CF 80-50	800	964	1130	500	583	290	22	28	5100	28,5	32
PatAIR-KP-CF 90-50	900	1074	1240	500	598	330	28	35	5700	32,0	36
PatAIR-KP-CF 100-50	1000	1174	1340	500	598	330	28	35	6300	35,5	42

Температура наружного воздуха Тн = +30°С. Влажность 45%. Температура фреона 5°С.

3. КОМПЛЕКТ ПОСТАВКИ

Наименование	Количество	Заводской номер	Примечание
Воздухоохладитель канальный типа PatAIR-KP-CF-100-50	1		
Паспорт	1		

4. ТРЕБОВАНИЯ БЕЗОПАСНОСТИ

4.1. При подготовке воздухоохладителей канальных к работе, а также при их эксплуатации должны соблюдаться общие правила техники безопасности.

4.2. К монтажу и эксплуатации воздухоохладителей канальных допускаются лица, изучившие устройство, правила эксплуатации, а также прошедшие инструктаж по соблюдению правил техники безопасности.

5. ТРАНСПОРТИРОВАНИЕ И ХРАНЕНИЕ

5.1. Транспортирование воздухоохладителей канальных осуществляется в собранном виде любым видом транспорта в соответствии с действующими для данного вида транспорта правилами перевозок.5.2. Транспортирование и хранение воздухоохладителей канальных необходимо осуществлять, обеспечивая их защиту от воздействия атмосферных осадков, а также прямых солнечных лучей.